SERMACO

FICHA TÉCNICA

MONTACARGAS DE OBRA ALBA MC-1700

CARACTERÍSTICAS TÉCNICAS	
Altura hasta	100 m
Longitud de plataforma	2 m
Ancho plataforma (paso útil)	1,75 m
Altura mínima del plano de carga	0,43 m
Anclajes cada	6 m
Carga máx. soportable	1700 kg
Altura de cada mástil	1,50 m
Velocidad vertical	20 m/min
Máxima velocidad de viento durante la utilización y/o montaje	45 km/h
Máxima fuerza aplicable a las herramientas portátiles	1500 Newtons

DATOS ELÉCTRICOS	
Conexión eléctrica a	400 v. Trifásica con Neutro y Tierra
Frecuencia	50 Hz.
Sección de conductores	5 x 6 mm^2
Potencia máxima consumida	11 KW
Tensión de circuito de control	48 V. (Monofásico)
Frecuencia de circuito de control	50 Hz.
Intensidad máxima en el arranque	90 Amp.
Magneto-térmico en la conexión a la red	4 x 32 Amp. curva U ó C
Diferencial en la conexión a la red:	
Sensibilidad	300 mAmp.
Calibre	4 x 40 0,3Amp.
Tensión de salida para herramientas portátiles	230 V. (Monofásico)
Intenidad máxima de salida para herramientas portátiles	16 Amp.

CARGA MÁXIMA SOBRE LA BASE DE APOYO

Altura montaje (m.)	Nº mástiles	Peso montacargas (kg.)	Peso mástiles + cable (kg.)	Carga máxima (kg.)	Carga dinámica (kg.)	Fuerza sobre terreno
2	0	2200	0 + 2	1500	4203	7905
9.5	5	2200	425 + 9.5	1500	4214.25	8348.75
17	10	2200	850 + 17	1500	4225.5	8792.5
20	12	2200	1020 + 20	1500	4230	8970
24.5	15	2200	1275 + 24.5	1500	4236.75	9236.25
32	20	2200	1700 + 32	1500	4248	9680
39.5	25	2200	2125 + 39.5	1500	4259.25	10123.75
47	30	2200	2550 + 47	1500	4270.5	10478.75
50	32	2200	2720 + 50	1500	4275	10745
54.5	35	2200	2975 + 54.5	1500	4281.75	11011.25
62	40	2200	3400 + 62	1500	4293	11455
69.5	45	2200	3825 + 69.5	1500	4304.25	11898.75
77	50	2200	4250 + 77	1500	4315.5	12342.5
80	52	2200	4420 +80	1500	4320	12520
84.5	55	2200	4675 + 84.5	1500	4326.75	12786.25
92	60	2200	5100 + 92	1500	4338	13230
99.5	65	2200	5525 + 99.5	1500	4349.25	13673.75
101	66	2200	5610 + 101	1500	4351.5	13762.5

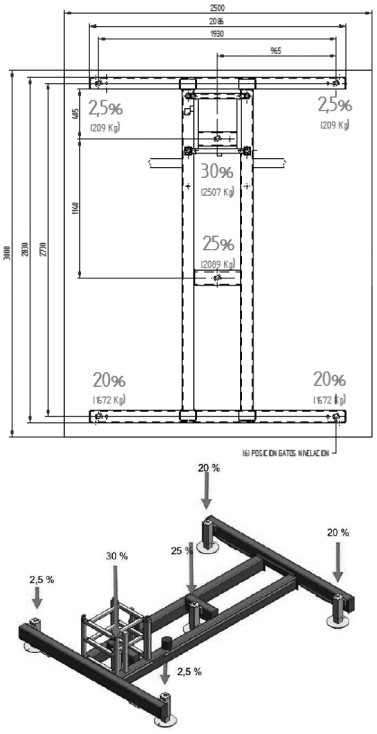

REPARTO DE CARGAS

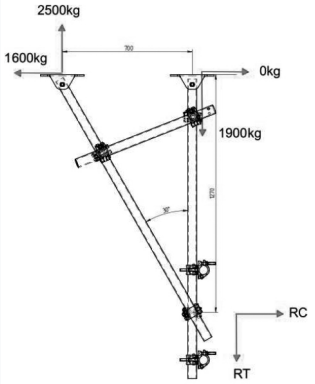

ANCLAJE ESTÁNDAR

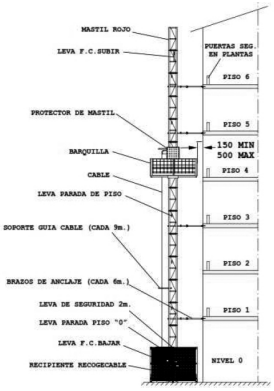

SECCIÓN CONSTRUCTIVA

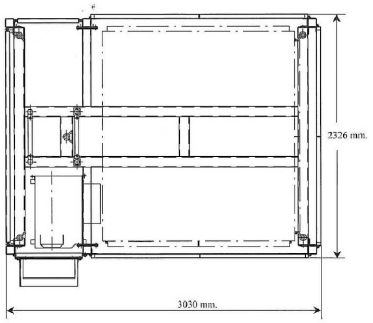

CERRAMIENTO EN PLANTA