INSTANT UPRIGHT

Serie Span 300
Manual de instrucciones

DENOMINACIÓN

SPAN300 ancho doble
EN1004 - 3 - 8/12 - XXCD

300W ancho doble
EN1004 - 3 - 8/12 - XXCD

SPAN300 ancho sencillo
EN1004 - 3 - 8/8 - XXCD

SPAN300W ancho sencillo
EN1004 - 3 - 8/8 - XXCD

CEN-Designacion de este manual de instrucciones
EN 1298 — IM — ESP
Rev-01

ATENCIÓN

NUNCA SITUARSE ENCIMA DE UNA PLATAFORMA DESPROTEGIDA

CARGAS DE TRABAJO Y ALTURAS DE TRABAJO SEGURAS

La carga de trabajo segura de cada nivel de la plataforma es de 360 kg si se distribuye equilibradamente, independientemente de si se ha instalado una o dos plataformas. Por lo tanto, incluso en el caso de instalar dos plataformas de lado, la carga acumulada total no deberá superar los 360 kg distribuidos.

La carga total sobre la estructura de la torre no deberá superar los 720 kg. La altura normal máxima de la plataforma para uso interior es de 12 m para ancho doble y 8 m para ancho sencillo. Para uso exterior, la altura máxima es de 8 m para anchos sencillos y dobles.

PROCESO DE MONTAJE

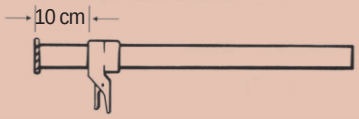

1. Preparación

- Sitúa los ajustadores de nivel de la torre de cada pata a 10 cm (4 pulgadas) de la parte inferior de la pata.
- Desbloquea las clavijas de enclavamiento de todos los marcos.
- Cuando estén instalados, coloca siempre el clip de enclavamiento a la posición “bloqueado”.
- Ordena los brazos en horizontales y diagonales - los diagonales son ligeramente más largos.
- Desbloquea los brazos.

Desbloqueado

Bloqueado

Desbloqueado

Bloqueado

2. Base

Paso 1: Instala la rueda en la pata ajustable.

Paso 2: Asegúrate de que las clavijas de enclavamiento estén liberadas de los marcos de la base (marcos inferiores).

Paso 3: Instale la rueda y las patas al marco presionando la pata hacia el tubo del marco. Este proceso debe hacerse manualmente, sin herramientas.

Paso 4: Bloquea las ruedas antes de levantar cualquier parte de la torre.

Fíjate en la posición de bloqueo y desbloqueo de las ruedas indicada aquí.

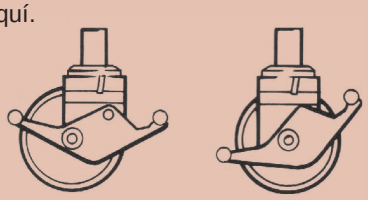

Desbloqueado Bloqueado

3. Cierre de la plataforma (bloqueo)

Está instalada una clavija de bloqueo en el gancho de la plataforma. Se cierra del modo indicado aquí.

Desbloqueado Bloqueado

CONSEJO DE USO

- Recomendamos que un mínimo de dos personas monten, desmonten y desplacen la torre de la plataforma.
- Comprueba que todos los componentes se encuentren en el sitio y en buen funcionamiento.
- Asegúrate de que se haya verificado la ubicación de montaje para evitar peligros durante el montaje, desmontaje o desplazamiento y al trabajar en la torre. Debe prestarse una especial atención al estado del suelo, tanto si es llano como inclinado, y a las obstrucciones y viento. El estado del suelo debe ser capaz de soportar la estructura de la torre.
- Se debe subir siempre a las torres desde el interior de la estructura, usando la escalera.
- Las patas ajustables deben utilizarse solo para nivelar la torre y la extensión de las patas debe ser la mínima posible antes de desplazar la torre (máx. 150 mm).
- El levantamiento de los componentes debe realizarse dentro de la superficie básica efectiva de la torre; los componentes normalmente se elevan utilizando una cuerda.
- El desplazamiento de la torre solo se debe realizar manualmente desde la base de la torre.
- Al desplazar la torre, tenga cuidado con peligros superiores (p. ej. cables eléctricos).
- Durante el desplazamiento de la torre, no deberá haber ningún personal ni material sobre la plataforma.
- Cuidado con las cargas horizontales, que pueden provocar inestabilidad de la torre. La fuerza lateral máxima es de 20 kg.
- Al atar la torre, coloca una atadura a cada posición vertical a intervalos de altura de 4 m. Asegúrate de que los acopladores sean adecuados al tubo de aluminio de 50 mm de diámetro.
- No utilices cajas ni peldaños para ganar altura. Si necesitas más altura, contacta a tu distribuidor para conseguir componentes adicionales.
- No levantes ni suspendas una torre móvil montada.
- No deben utilizarse componentes dañados o componentes de otros sistemas de torres.
- Cuando así se especifique, deberán instalarse siempre estabilizadores. Utiliza el estabilizador indicado en la lista de componentes de acuerdo con la altura de la torre.
- Cuando el viento supere la fuerza 4 de Beaufort, deja de utilizar la torre.
- Si se espera que el viento alcance la fuerza 6 de Beaufort, ata la torre a una estructura rígida.
- Si se prevén vientos de fuerza 8, desmonta la torre o retírala a un lugar resguardado.

Velocidades del viento

Fuerza	mph máx.	km/h máx.	m/s máx.	Guía
4	18	29	8.1	Brisa moderada - aumenta el polvo y el papel suelto
6	31	50	13.9	Brisa fuerte - es difícil usar un paraguas
8	48	74	20.8	Fuerza de vendaval - es difícil andar

CUIDADO Y MANTENIMIENTO

- Mantener todo el equipo limpio, especialmente las espigas y conectores donde se unen los marcos. Las espigas deberán unirse con facilidad a los conectores. Lubrícalas con aceite ligero.
- Retira cualquier suciedad o pintura de las patas ajustables con un cepillo suave y lubrica ligeramente los bloqueos de las patas.
- No golpees ni amartilles los componentes. No los arrojes ni los dejes caer sobre superficies duras.
- Lubrica ligeramente el muelle de los ganchos.
- Para transporte y almacenamiento, los componentes se almacenan mejor en vertical.
- Las partes dañadas deberán repararse o sustituirse. Contacta al proveedor de tu equipo para que te aconseje.

DESMONTAR Y DESPLAZAR TORRES

Para desmontarlas, sigue el proceso de construcción pero al revés, teniendo en cuenta lo siguiente.

- Para retirar los marcos o brazos de la valla, desbloquea primero el gancho del extremo alejado de la trampilla.
- Sentándote a través de la trampilla, desbloquea el gancho del extremo más próximo y retira el brazo.

Para desplazar la torre a una nueva posición, prepara primero la torre.

- La velocidad del viento no deberá superar los 29 km/h (8,1 m/s).
- Asegúrate de que la extensión de la pierna sea la mínima (máx. 10 mm). Suelta los frenos de la rueda.
- Levanta las patas del estabilizador lo suficiente para retirar cualquier obstrucción.
- Asegúrate de que la torre esté vacía (sin material ni personal).
- Comprueba que no exista ninguna obstrucción superior, incluyendo cableado eléctrico.
- Desplaza la torre manualmente, aplicando fuerza en la base. No utilices maquinaria para pulsar o tirar de la torre. Una vez desplazada, prepara la torre para su uso.
- Comprueba que todas las ruedas y estabilizadores se encuentren en contacto firme con el suelo.
- Comprueba que la torre esté vertical (nivel de burbuja) y ajusta las patas según sea necesario.
- Vuelve a aplicar los frenos de las ruedas.

ESTÁNDAR DE SEGURIDAD 3-T - A TRAVÉS DE LA TRAMPILLA

Se trata de un método aprobado de construcción de torres que, si es ejecutado por una persona calificada, se realiza en cumplimiento de la legislación actual en materia de seguridad.

Fig. 1

Principios básicos de construcción

- Instala siempre la trampilla por encima de la escalera (si hay una instalada).
- Asegúrate de que la trampilla gire hacia la parte exterior de una torre de ancho doble (no hacia el centro).
- Cuando se haya instalado la plataforma, sube utilizando el método aprobado y siéntate en la apertura de la trampilla.
- Mientras estés sentado, coloca brazos horizontales a los marcos para crear barandillas en ambos lados de la plataforma.
- Consulta las instrucciones de montaje para saber específicamente cómo colocar las barandillas.
- Normalmente son necesarios 2 brazos en cada lado, aunque se pueden utilizar marcos rigidizadores en la parte exterior si se desea o si está especificado en las instrucciones.
- Solo será seguro estar de pie sobre la plataforma cuando esté completamente protegida.

Desmontaje

- Desbloquea los extremos de los brazos lo más lejos posible de la trampilla.
- Siéntate en la trampilla de acuerdo con la Fig. 1.
- No retires los brazos hasta sentarte en la trampilla.
- NUNCA SITUARSE ENCIMA DE UNA PLATAFORMA DESPROTEGIDA.

ESTABILIZADORES

Los estabilizadores se pueden utilizar, cuando esté especificado, para garantizar la estabilidad estructural de la torre. Además, debe respetarse la tabla de lastre.

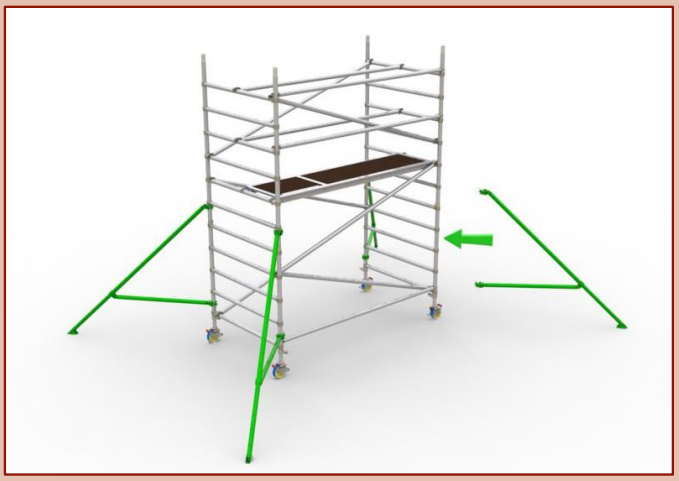

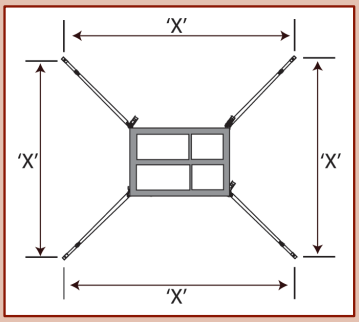

Fig. 2

Fig. 3

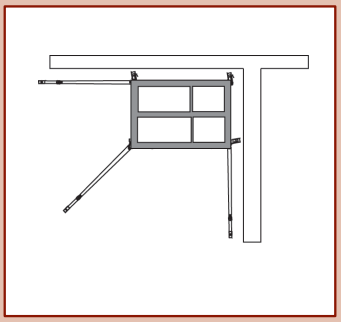

Fig. 4

	Plataforma sencilla de 2 m	Plataforma sencilla de 2,5 m	Plataforma sencilla de 3m
Estabilizador telescópico	x = 4078 mm	x = 3730 mm	x = 3929 mm
Gran estabilizador	x = 4660 mm	x = 4841 mm	x = 4440 mm

Estabilizador telescópico de doble plataforma de 2 m	x = 4095 mm	doble plataforma de 2,5m de 3 m x = 4333 mm	doble plataforma x = 4523 mm
Gran estabilizador	x = 4792 mm	x = 5042 mm	x = 5252 mm

ASEGÚRATE SIEMPRE DE QUE EL TAMAÑO DEL ESTABILIZADOR SEA CORRECTO Y PUEDA SOPORTAR LA TORRE

Aprieta ligeramente las abrazaderas superiores por encima del sexo travesaño del poste de cada esquina. Coloca la abrazadera inferior por encima del travesaño inferior. Asegúrate de que el brazo inferior esté lo más horizontal posible. Sitúa los estabilizadores de modo que las bases estén aproximadamente equidistantes entre ellas, como se indica en la Fig. 2. Ajusta el saliente de apoyo y vuelve a colocar las abrazaderas del modo requerido para que hagan contacto firme con el suelo. Asegúrate de que las abrazaderas con la clavija de enclavamiento estén bien colocadas. Cuando estén en la posición correcta, aprieta firmemente las abrazaderas.

Para colocar la torre contra una pared, no retires el estabilizador. Desplázala en paralelo a la pared. (Fig. 3)

Para colocar la torre en una esquina, retira el estabilizador interior y coloca los dos exteriores en paralelo a la pared. (Fig. 4)

CONFIGURACIONES ALTERNATIVAS

El presente manual detalla la secuencia de construcción de torres con marcos de escalera y una plataforma sencilla hasta la altura de trabajo. Se podrán adoptar construcciones alternativas del modo siguiente:

2 plataformas a cada nivel

Se puede añadir una segunda plataforma (no requiere trampilla) a cada nivel de plataforma de acceso intermedio. (solo para torres de ancho doble)

Fig. 4

Acceso por escalera inclinada

Se pueden instalar escaleras inclinadas para acceder al nivel de cada plataforma. Si se utilizan escaleras inclinadas, los marcos de escalera se pueden sustituir por marcos estándar en las tablas construidas. (adecuados para torres de ancho sencillo y doble)

Fig. 5

AJUSTES DE MESA DE CONSTRUCCIÓN

Si se utilizan escaleras inclinadas, los marcos de la escalera se pueden sustituir por marcos estándares en las siguientes tablas de construcción

Fig. 6

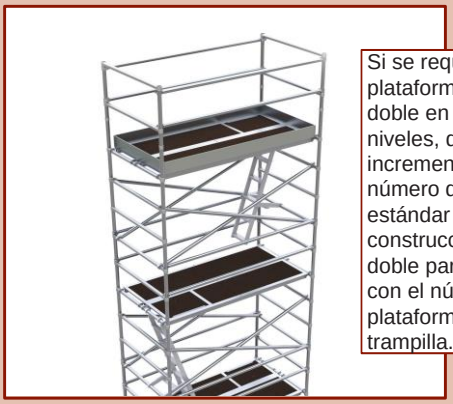

Si se requieren plataformas de ancho doble en todos los niveles, deberá incrementarse el número de plataformas estándar de la tabla de construcción de ancho doble para que coincida con el número de plataformas de la trampilla.

Fig. 7

Torre de ancho sencillo con acceso en escalera inclinada

Torre de ancho doble con 2 plataformas a todos los niveles y acceso en escalera inclinada

Sistema Span400 indicado en los gráficos de arriba

INFORMACIÓN ESPECÍFICA DEL PRODUCTO

Tabla de piezas y contenidos

Torres Span 300 de ancho doble de - 2 m, 2,5 m y 3 m de longitud a EN1004											
Atura de la plataforma (m)	**2 m**	**3 m**	**4 m**	**5 m**	**6 m**	**7 m**	**8 m**	**9 m**	**10 m**	**11 m**	**12 m**
Altura de trabajo (m)	4	5	6	7	8	9	10	11	12	13	14
Altura de torre (m)	3	4	5	6	7	8	9	10	11	12	13
Peso de la torre en kg (2 m de longitud) (SPAN300)*	106	153	177	203	228	260	284	311	335	361	385
Peso de la torre en kg (2,5 m de longitud) (SPAN300)*	119	171	197	229	254	292	318	349	375	407	432
Peso de la torre en kg (3 m de longitud) (SPAN300)*	130	186	213	248	275	316	343	378	405	440	467
** Reducción de peso (kg) para torres 300W*	*9*	*11*	*14*	*17*	*20*	*22*	*26*	*28*	*31*	*34*	*37*

Nota: Las alturas de plataforma indicadas incluyen un ajuste de pata de 150 mm para nivelar, que puede ser aumentado o reducido.

Descripción	Peso (kg)												
Marco SPAN300 de 7 travesaños	11,2		*(8,4)*	2	4	4	6	6	8	8	10	10	12	12
Marco de barandilla	4,0		*(3,0)*	2		2		2		2		2		2
Plataforma de trampilla (2, 2,5 y	14,0	18,0	20,0	1	2	2	2	3	3	4	4	5	5	6
Plataforma fija (2, 2,5 y 3 m)	14,0	17,0	20,0	1	1	1	1	1	1	1	1	1	1	1
Brazo horizontal (2, 2,5, 3 m)	1,7	2,0	2,4	1	3	5	7	9	11	13	15	17	19	21
Brazo diagonal (2, 2,5, 3 m)	1,8	2,2	2,5	4	6	8	10	12	14	16	18	20	22	24
Estabilizador telescópico (50430)	5,2				4	4	4	4						
Estabilizador grande (9090)	6,8								4	4	4	4	4	4
Pata ajustable	1,1			4	4	4	4	4	4	4	4	4	4	4
Rueda / placa base	2,2			4	4	4	4	4	4	4	4	4	4	4
Conjunto de tablón de pie (2, 2,5	8,7	11,5	14,4	1	1	1	1	1	1	1	1	1	1	1
Marco rigidizador (2, 2,5 y 3 m)	3,8	4,4	5,2	2	2	2	2	2	2	2	2	2	2	2

Despiece y lista de referencia

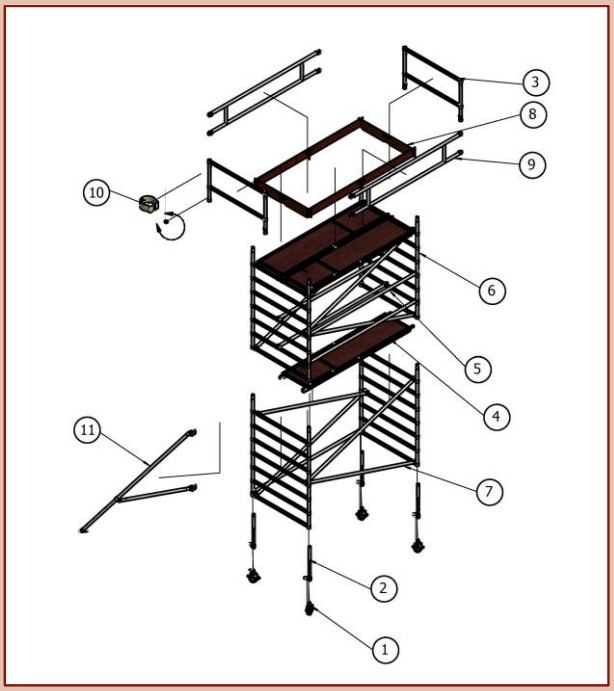

Montaje de la torre

1. Rueda
2. Pata ajustable
3. Marco de la barandilla
4. Plataforma
5. Brazo horizontal
6. Marco de 7 traviesas
7. Brazo diagonal
8. Tablón de pie
9. Marco rigidizador
10. Clavija de enclavamiento
11. Saliente de apoyo

TORRE DE ANCHO DOBLE 6 m - SECUENCIAS DE CONSTRUCCIÓN INDICADAS USANDO SPAN300 (300W ES IGUAL)

1

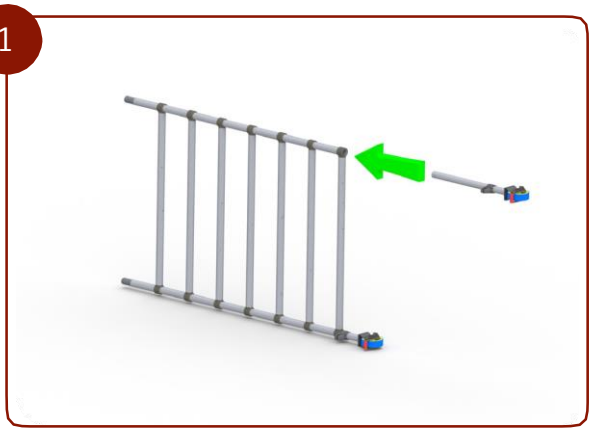

2

3

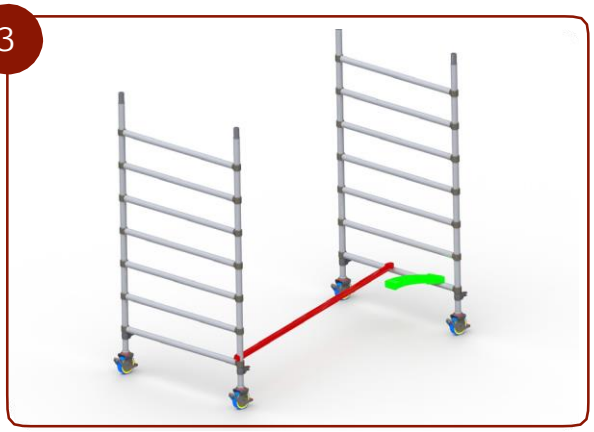

4

5

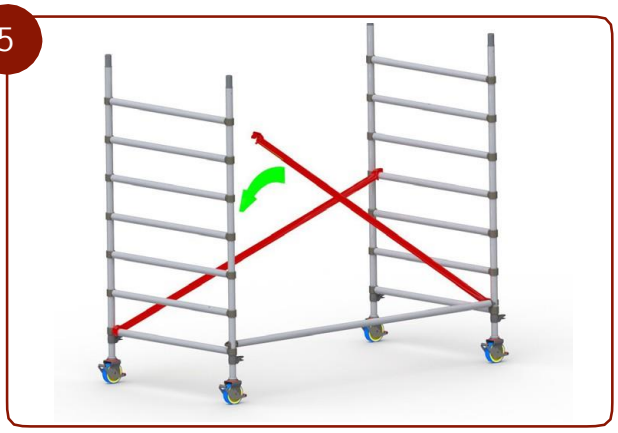

6

TORRE DE ANCHO DOBLE 6 m

7

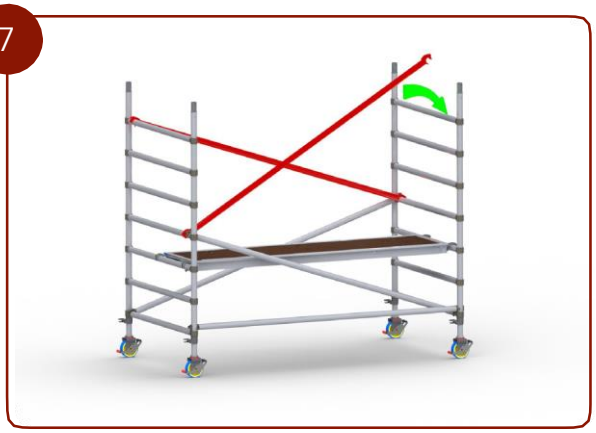

8

9

10

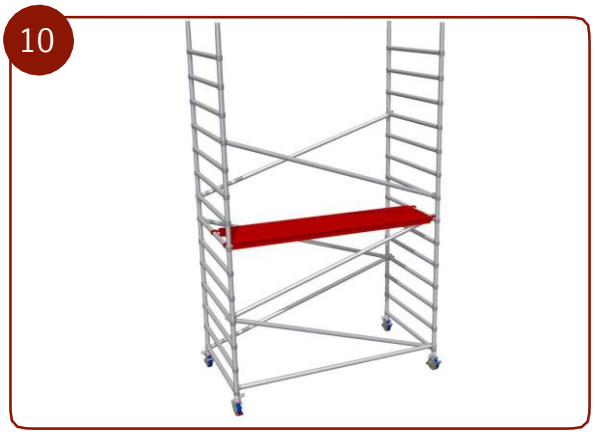

11

12

TORRE DE ANCHO DOBLE 6m

13

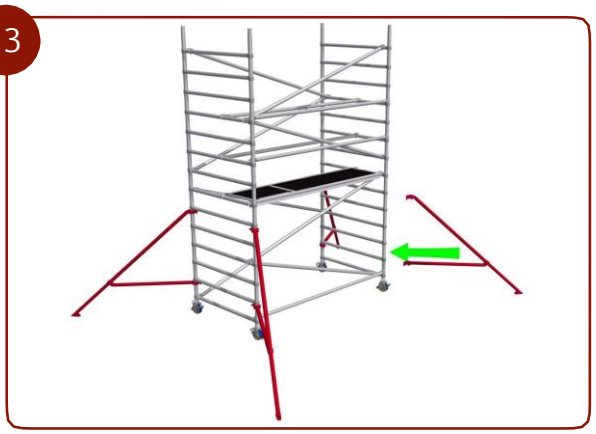

14

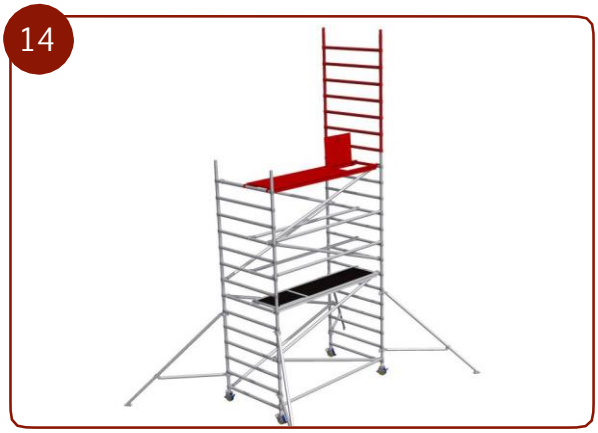

ATENCIÓN

NUNCA SITUARSE ENCIMA DE UNA PLATAFORMA DESPROTEGIDA

15

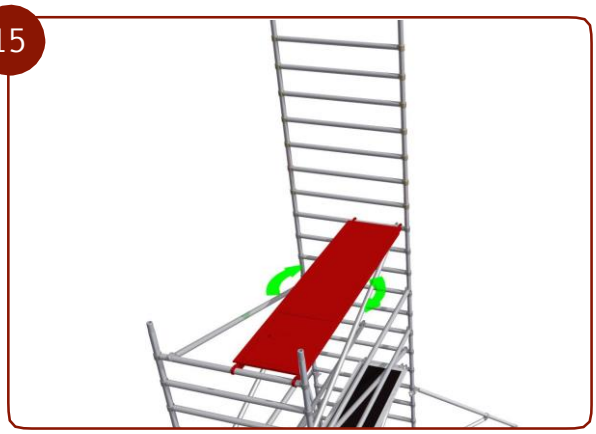

16

17

18

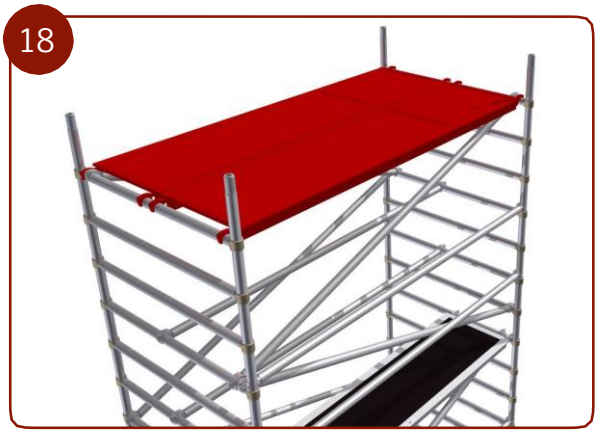

TORRE DE ANCHO DOBLE 6m

19

20

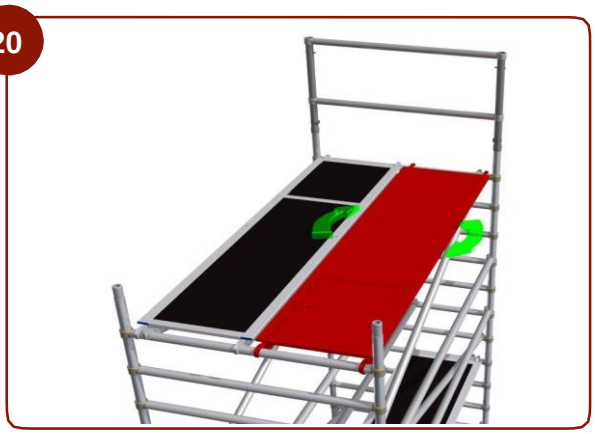

21

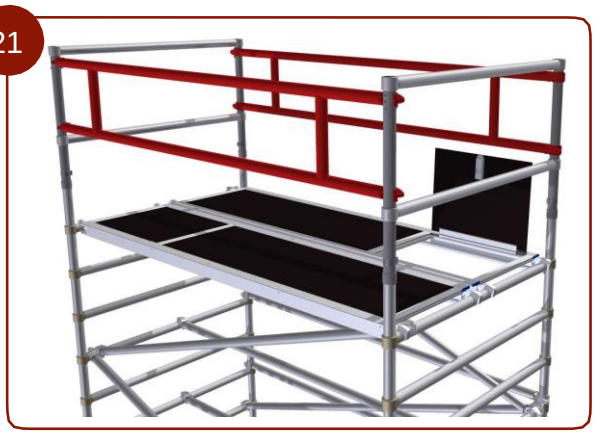

22

23

TORRE DE ANCHO DOBLE 5m

1

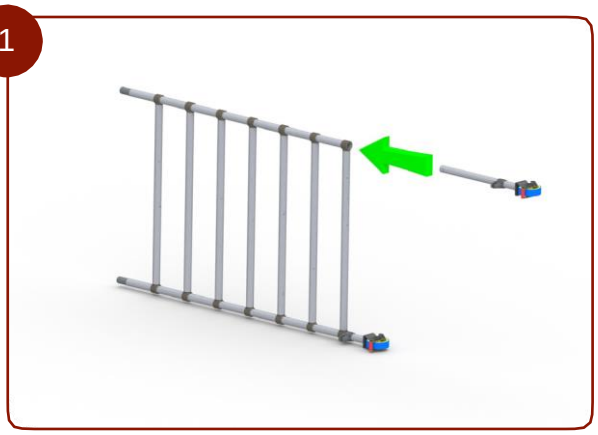

2

3

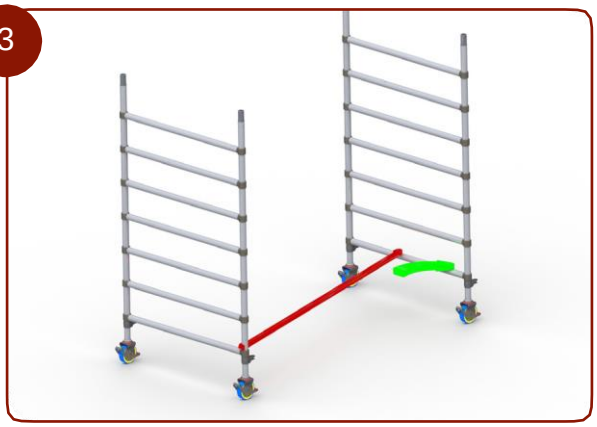

4

5

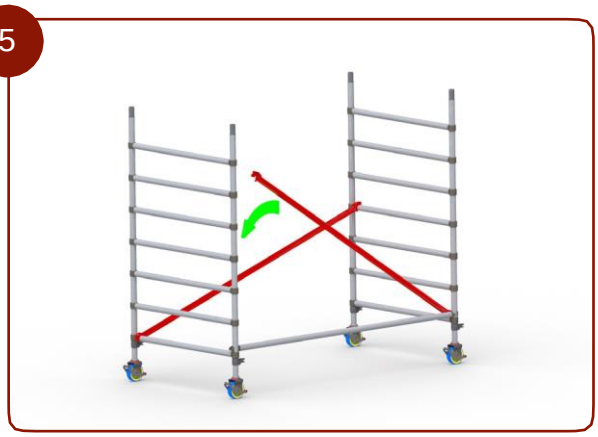

6

TORRE DE ANCHO DOBLE 5m

7

8

9

10

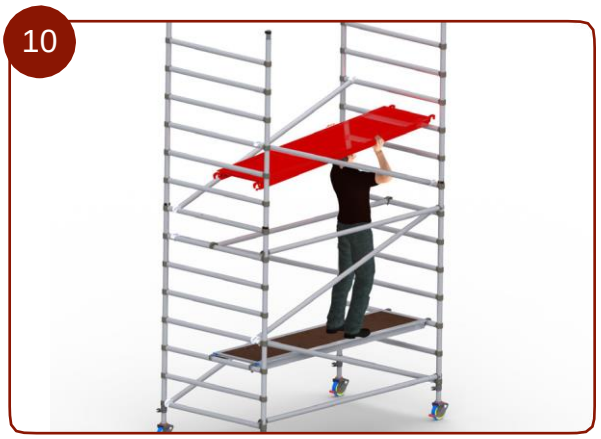

11

12

TORRE DE ANCHO DOBLE 5m

13

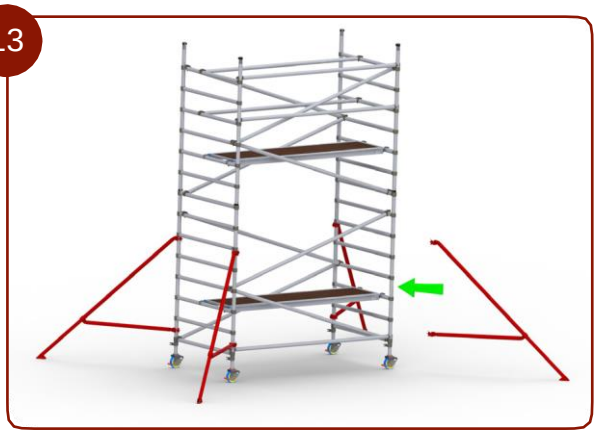

14

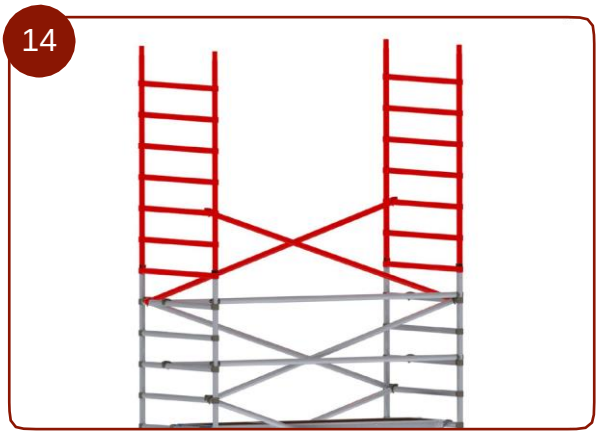

15

16

17

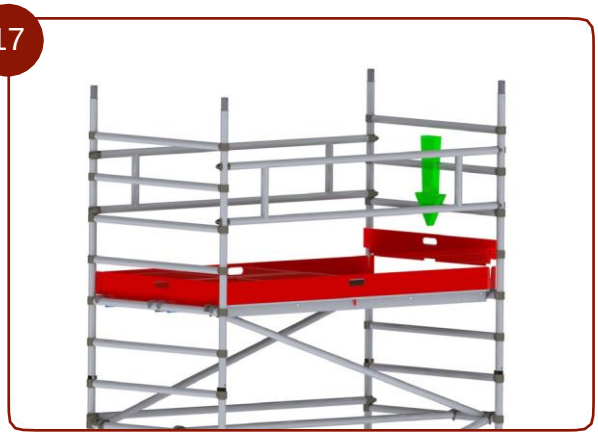

18

INFORMACIÓN ESPECÍFICA DEL PRODUCTO

Nota: Las alturas de plataforma indicadas incluyen el ajuste de pata de 150 mm para nivelar, que puede aumentarse o reducirse.

Tabla de piezas y contenidos

Torres de ancho sencillo Span 300 - longitudes de 2 m, 2,5 m y 3 m según EN1004										
Atura de la plataforma (m)				**2m**	**3m**	**4m**	**5m**	**6m**	**7m**	**8m**
Altura de trabajo (m)				4	5	6	7	8	9	10
Altura de torre (m)				3	4	5	6	7	8	9
Peso de la torre en kg (2 m de longitud) (SPAN300, 300W)				75	121	138	162	179	210	227
Peso de la torre en kg (2,5m de longitud) (SPAN300, 300W)				83	134	151	181	199	235	253
Peso de la torre en kg (3m de longitud) (SPAN300, 300W)				89	143	162	195	213	253	271
Reducción de peso (kg) para torres 300V				*9*	*11*	*14*	*17*	*20*	*22*	*26*
Descripción	**Peso (kg)**									
Marco SPAN300 de 7 travesaños *(300W)*	8,5		*(5,7)*	2	4	4	6	6	8	8
Marco de barandilla	2,7		*(2,0)*	2		2		2		2
Plataforma de trampilla (2, 2,5 y 3 m)	14,0	18,0	20,0	1	2	2	2	3	3	4
Brazo horizontal (2, 2,5, 3 m)	1,7	2,0	2,4	1	3	5	7	9	11	13
Brazo diagonal (2, 2,5, 3 m)	1,8	2,2	2,5	2	3	4	5	6	7	8
Marco rigidizador (2, 2,5 y 3 m)	3,8	4,4	5,2	2	2	2	2	2	2	2
Estabilizador telescópico (50430)	5,2				4	4	4	4		
Estabilizador grande (9090)	6,8								4	4
Patas ajustables	1,1			4	4	4	4	4	4	4
Rueda / placa base	2,2			4	4	4	4	4	4	4
Conjunto de tablón de pie (2, 2,5 y 3 m)	1,8	2,2	2,5	1	1	1	1	1	1	1

Despiece y lista de referencia

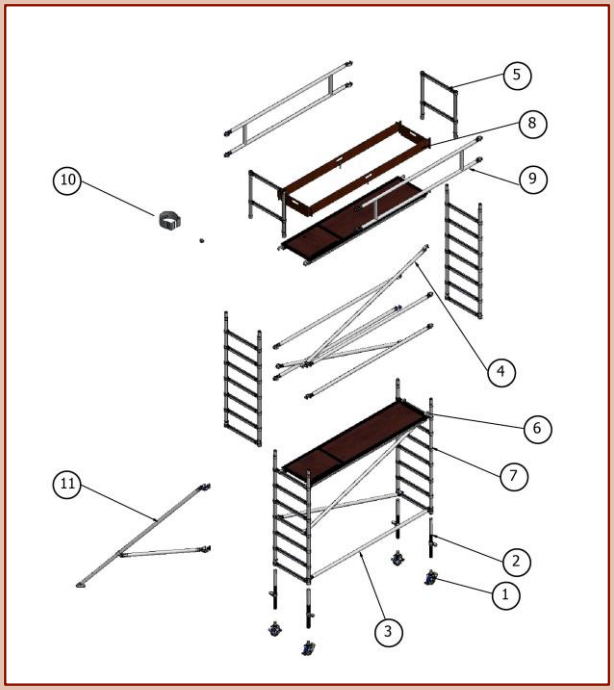

Montaje de la torre

1. Rueda
2. Pata ajustable
3. Brazo horizontal
4. Brazo horizontal
5. Marco de barandilla
6. Plataforma
7. Marco de 7 travesaño
8. Tablón de pie
9. Marco rigidizador
10. Clavija de enclavamiento
11. Saliente de apoyo

TORRE DE ANCHO SENCILLO DE 6 m SECUENCIAS DE CONSTRUCCIÓN INDICADAS USANDO SPAN300 (300W ES IGUAL)

1

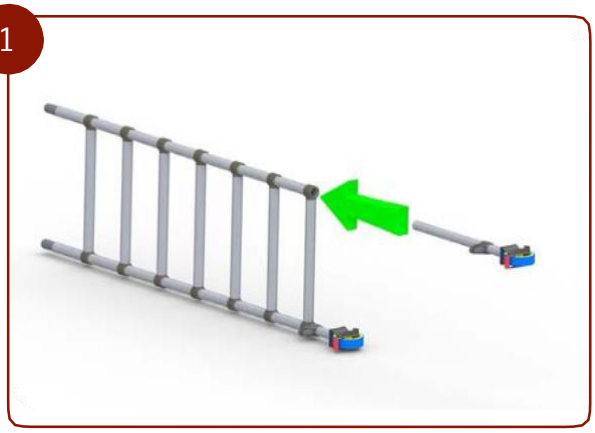

2

3

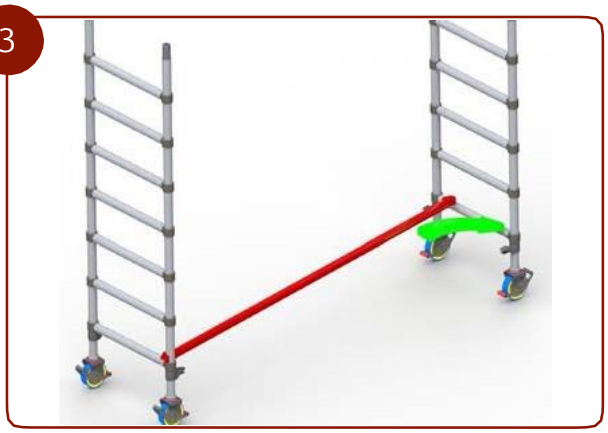

4

5

6

TORRE DE ANCHO SENCILLO 6 m

7

8

9

10

11

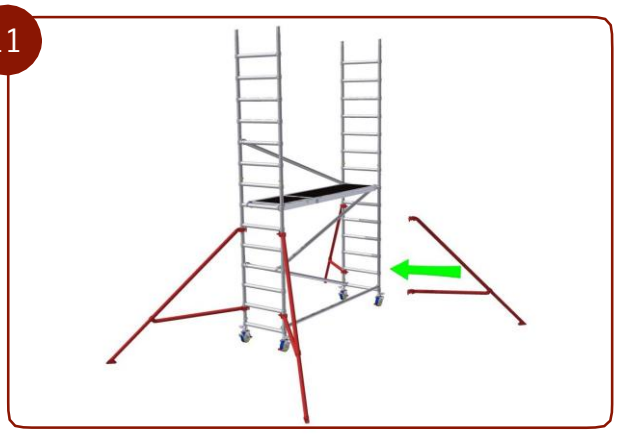

12

TORRE DE ANCHO SENCILLO 6 m

13

14

ATENCIÓN

NUNCA SITUARSE ENCIMA DE UNA PLATAFORMA DESPROTEGIDA

15

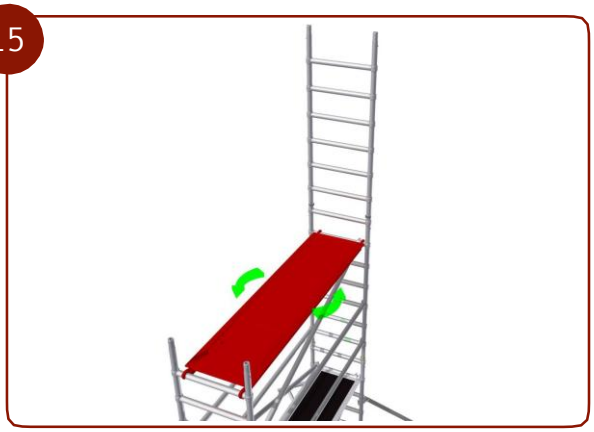

16

17

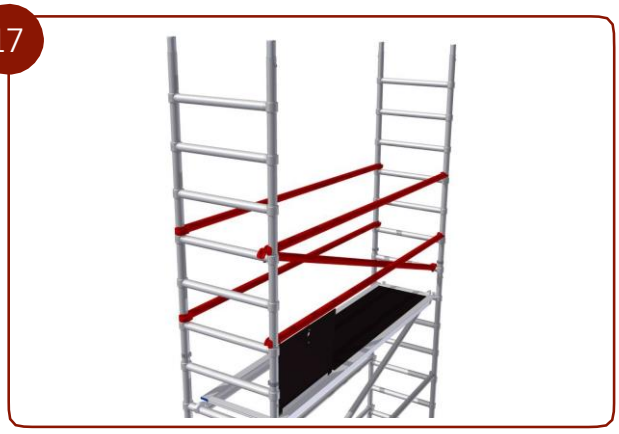

18

TORRE DE ANCHO SENCILLO 6 m

19

20

21

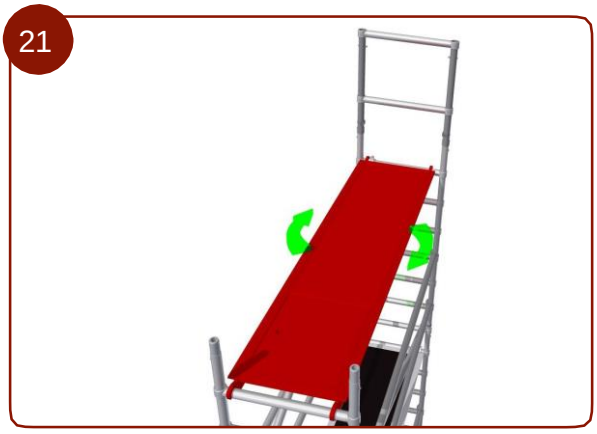

22

23

24

TORRE DE ANCHO SENCILLO 6 m

25

TORRE DE ANCHO SENCILLO DE 5m SECUENCIAS DE CONSTRUCCIÓN INDICADAS USANDO SPAN300 (300W ES IGUAL)

1

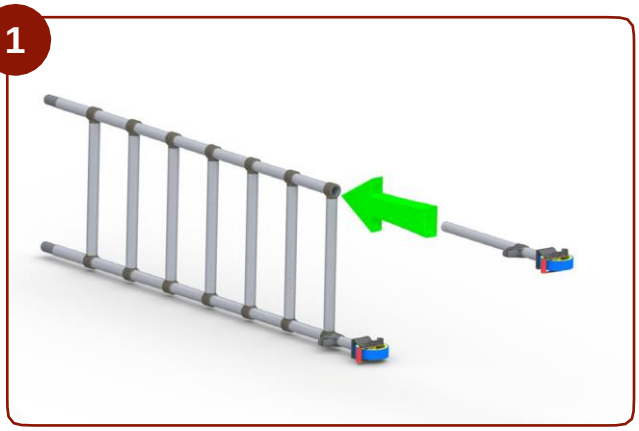

2

3

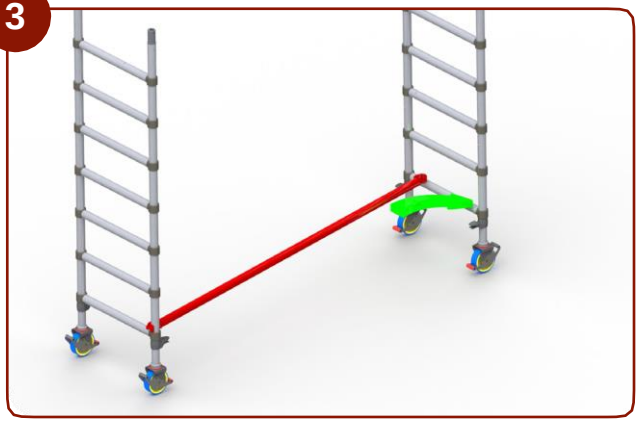

4

5

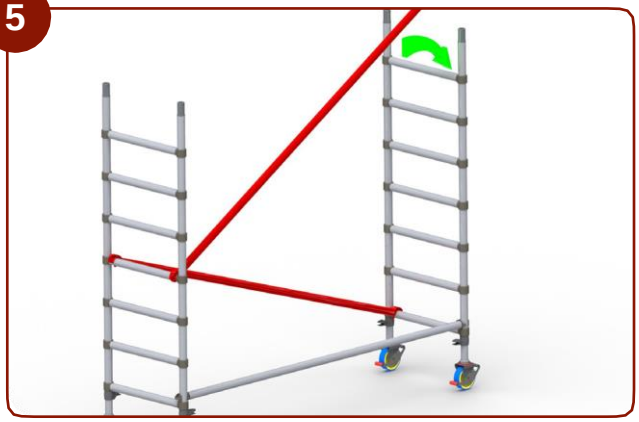

6

TORRE DE ANCHO SENCILLO - 5m

7

8

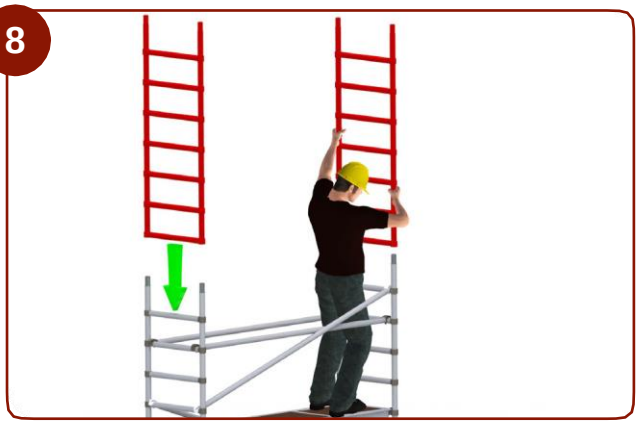

9

10

11

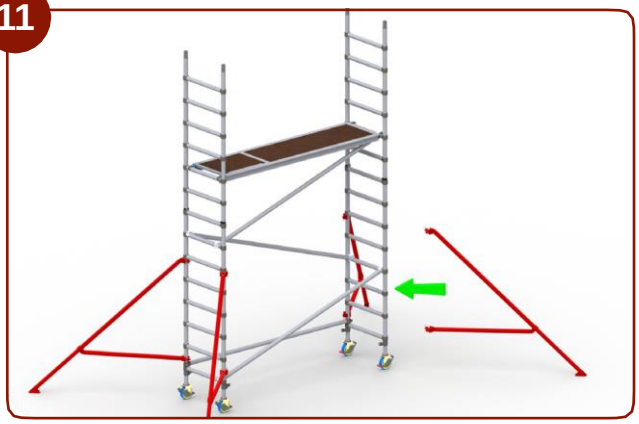

12

TORRE DE ANCHO SENCILLO - 5m
SENCILLO - 5m

13

14

15

16

17

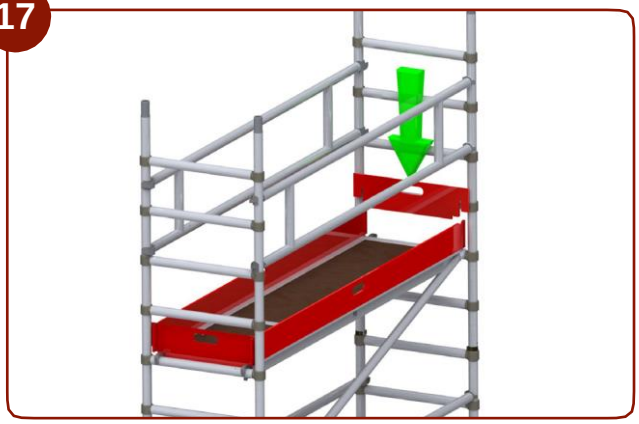

18